Electrolux PROFESSIONAL

SkyLine Pro
Kiertoilmauuni 6 GN 1/1

KAPPALE #

MALLI #

NIMI #

SIS #

AIA #

217920 (ECOE61C2A0)

SkyLine Pro kiertoilmauuni digitaalisella käyttöpaneelilla, kapasiteetti 6 GN 1/1-40 mm astiaa. Uunissa on 99 ohjelmapaikkaa ja täysautomaattiset puhdistusohjelmat.

Lyhyt spesifikaatio

Kapp. Nro.

SkyLine Pro kiertoilmauunissa on selkeä digitaalinen käyttöpaneeli ja käyttöjärjestelmä opastaa valo-ohjatusti käyttäjää, helpottaen näin uunin käyttöä.

Omia ohjelmia voidaan tallentaa 100 kappaletta muistiin ja yhteen ohjelmaan on yhdistettävissä neljä ohjelmavaihetta. Uunissa on 5 nopeuksinen puhallinen, jolla hallitaan kypsennysprosessia täydellisesti. Uunissa on lisäksi myös täysin automaattinen SkyClean puhdistusjärjestelmä, jossa on kolme eri kemikaalivaihtoehtoa.

HYVÄKSYNTÄ:

Ominaisuudet

- Digitaalinen käyttöpaneeli LED valaistuilla painikkeilla ja käyttäjää opastavalla käyttöliittymällä
- Suorahöyrytoiminto lisää ja säilyttää kosteuden saavuttaen korkealaatuisia ja tasaisia paistotuloksia.
- Kiertoilmajakso (max. 300 °C) sopii parhaiten alhaisen kosteuden kypsennykseen. Automaattinen kosteutus (11 asetusta) höyryntuottoon:
  - 0 = ei lisäkosteutusta (ruskistus, au gratin, paistaminen, esipaistettu ruoka)
  - 1-2 = alhainen kosteus (pienet liha- ja kala-annokset)
  - 3-4 = keskialhainen kosteus (suuret lihakappaleet, uudelleenlämmitys, paahdettu kana ja nostatus)
  - 5-6 = keskikorkea kosteus (paahdetut vihannekset ja paahtopaistin sekä kalan ensivaihe)
  - 7-8 = kosteus keskikorkeasta korkeaan (haudutetut vihannekset)
  - 9-10 = korkea kosteus (haudutettu liha ja uuniperunat).
- EcoDelta-kypsennys: kypsennys lämpötila-anturilla ylläpitäen esivalittua lämpötilaeroa ruoan ja paistokammion välillä.
- Ohjelmatila: 100 kypsennysohjelmaa voidaan tallentaa uunin muistiin käytön helpottamiseksi ja jokaiseen ohjelmaan voidaan ohjelmoida neljä eri ohjelmavaihetta.
- Puhaltimessa on 5 nopeutta 300–1500 RPM ja puhallin on suuntaa vaihtava parhaan tasaisuuden saavuttamiseksi. Puhallin pysähtyy alle 5 sekunnissa ovea avattaessa.
- Yhden pisteen lämpötila-anturi sisältyy toimitukseen.
- Automaattinen kammion jäähdytys- ja esilämmitystoiminto
- SkyClean: automaattinen ja sisäänrakennettu itsepuhdistusjärjestelmä. 5 automaattiohjelmaa, jossa neljä on eri likaisuusasteille ja yksi on huuhteluohjelma.
- Saatavilla erilaisia puhdistuskemikaaleja: kiinteä/ tabletit (fosfaatiton) ja nestemäinen (lisävaruste).
- GreaseOut: esiasennettu integroitua rasvan poistoa ja keräystä varten (erillinen jalusta lisävarusteena).
- USB portti HACCP-tietojen lataamiseen sekä kypsennysohjelmien ja asetusten jakamiseen. USB porttiin voidaan myös liittää Sous-vide kypsennysmittari (lisävaruste).
- Back-up tila vikadiagnostiikalla aktivoituu automaattisesti mahdollisen häiriön ilmentyessä ja näin vältetään käyttökatkoksia
- Kapasiteetti 6 GN 1/1
- OptiFlow-ilmankiertojärjestelmä takaa ilman tasaisen jakautumisen kammioon turvaten täydelliset jäähdytystulokset.

Rakenne

- Kaksinkertaisella lämpölasilla varustettu ovi pitää oven ulkopinnan viileänä. Saranoitu ja helposti avattava sisempi lasi ovessa helpottaa puhdistusta.
- Saumaton ja hygieeninen sisäkammio, jonka kaikki kulmat on pyöristetty, helpottaen puhdistusta.
- Valmistettu AISI 304 ruostumattomasta teräksestä.
- Tärkeimpiin osiin pääsee käsiksi etukautta huollon

helpottamiseksi.
- IPX5 suojausluokka
- Toimitukseen kuuluu GN 1/1 johteikko, johdeväli 67 mm.

TIT_UI Data Management

- Yhteysvalmis keittiölaitteiden reaaliaikaiseen seurantaan etä- ja HACCP-valvonnasta (lisävaruste)
- Yhdistettävissä etävalvontaan, josta nähdään laitteen käyttötila ja tiedot käytöstä (lisävaruste)

Vastuullisuus

- Ihmiskeskeinen suunnittelu - 4 tähden sertifiointi ergonomian sekä käytettävyyden osalta.
- Siiven muotoinen kahva ergonomisella muotoilulla ja mahdollisuus oven avaamiseen käyttämättä käsiä (EPO-rekisteröity muotoilu).

Lisävarusteet

• Vedenpehmentäjä kasetilla, STEAM 1200 W	PNC 920003	❑
• Vedensuodatin patruunat virtausmittarilla 6&10 GN 1/1 uunille - alhainen höyrykäyttö	PNC 920004	❑
• Automaattinen vedenpehmentäjä uuneille	PNC 921305	❑
• Uunin jalustan pyöräsarja 6&10 GN 1/1 ja GN 2/1	PNC 922003	❑
• 2 kpl GN 1/1 RST ritilöitä	PNC 922017	❑
• Kananpaistoteline GN 1/1, 2 kpl (8 kanaa per teline)	PNC 922036	❑
• Rst ritilä uunille GN 1/1	PNC 922062	❑
• Kananpaistoteline GN 1/2 (4 kanaa per teline)	PNC 922086	❑
• Huuhtelusuihku uunin sivulle	PNC 922171	❑
• Pinnoitettu patonkipelti 5 patongille, rei'itetty (400x600x38 mm)	PNC 922189	❑
• Leivinpelti 4 reunaa, rei'itetty alumiini (400x600x20 mm)	PNC 922190	❑
• Leivinpelti 4 reunaa, alumiini (400x600x20 mm)	PNC 922191	❑
• Paistokori uuniin, 2 kpl	PNC 922239	❑
• RST ritilä, 400x600 mm	PNC 922264	❑
• Kaksoisavaus uunin oveen	PNC 922265	❑
• Kananpaistoteline GN 1/1, (8 kanaa per teline)	PNC 922266	❑
• Rasvankeräysastia 100 mm	PNC 922321	❑
• Varrassarja, sisältäen telineen ja 4 pitkää varrasta, GN 1/1 uuniin	PNC 922324	❑
• Varrasteline	PNC 922326	❑
• 4 pitkää varrasta	PNC 922327	❑
• Uunin savustin - 4 erilaista puulastutyyppiä saatavilla pyynnöstä	PNC 922338	❑
• Monitoimikoukku	PNC 922348	❑
• 4 säätöjalkaa 6&10 GN uuneille, laipalliset, 100-130 mm	PNC 922351	❑
• Ritilä 8 kokonaiselle ankalle (1,8kg) - GN 1/1	PNC 922362	❑
• GN johteikko 6 & 10 GN uunien jalustaan, jalustan toimitus osissa	PNC 922382	❑
• Pidike pesuainesäiliölle - seinäkiinnitys	PNC 922386	❑
• USB paistomittari, 1 mittauspiste	PNC 922390	❑
• Johdekehikko pyörillä 6 GN 1/1 - p65 mm	PNC 922600	❑
• Johdekehikko pyörillä 5 GN 1/1 - p80 mm	PNC 922606	❑
• Leipomojohteikko pyörillä 6 GN 1/1 uunit - 5 x 400x600mm - p80 mm	PNC 922607	❑
• Liukujohteikko kahvalla 6&10 GN 1/1 uunit	PNC 922610	❑
• Avojalusta GN johteikolla 6&10 GN 1/1 uunit	PNC 922612	❑
• Jalustakaappi GN johteikolla 6&10 GN 1/1 uunit	PNC 922614	❑
• Lämpökaappijalusta GN johteikolla 6&10 GN 1/1 uunit ja 400x600mm	PNC 922615	❑
• Nestemäisen pesu-/huuhteluaineen annostelusarja	PNC 922618	❑
• Rasvankeräyssarja GN 1/1-2/1 jalustakaappiin (vaunu 2 altaalla, sulkumekanismilla ja poistolla)	PNC 922619	❑
• Asennussarja 6 GN 1/1 uuni 6&10 GN 1/1 uunin päälle - korkeus 120 mm	PNC 922620	❑
• Vaunu liukujohteikolle 6&10 GN 1/1 uuni ja tehojäähdytyskaappi	PNC 922626	❑
• Vaunu johteikolle torniuunit korokejalustalla 6 GN 1/1	PNC 922628	❑
• Vaunu johteikolle torniuunit 6 GN 1/1 6 tai 10 GN 1/1 päällä	PNC 922630	❑
• Korokejalusta jaloilla 2x6 GN 1/1 uunit tai 6 GN 1/1 uuni jalustalla	PNC 922632	❑
• Korokejalusta pyörillä 2x6 GN 1/1 uunit - h=250mm	PNC 922635	❑
• Poistosarja rst 6&10 GN uunit - halk.=50mm	PNC 922636	❑
• Poistosarja muovi 6&10 GN uunit - halk.=50mm	PNC 922637	❑
• Vaunu kahdella altaalla rasvankeräykseen	PNC 922638	❑
• Rasvankeräyssarja avojalustaan (vaunu kahdella altaalla, sulkumekanismi ja poisto)	PNC 922639	❑
• Seinätuet 6 GN 1/1 uunin asentamiseksi seinälle	PNC 922643	❑
• Kuivatusastia - GN 1/1 h=20mm	PNC 922651	❑
• Kuivatusastia - GN 1/1 tasainen	PNC 922652	❑
• Avojalusta 6 & 10 GN 1/1 uunille, toimitus osissa	PNC 922653	❑
• Leipomovaunu 6 GN 1/1 uuni - 5 x 400x600mm - p80 mm	PNC 922655	❑
• Asennussarja 6 GN 1/1 uuni 7&15 kg tehojäähdytys/pakastuskaapin päälle	PNC 922657	❑
• Lämpösuojus torniuunit 6+6 GN 1/1	PNC 922660	❑
• Lämpösuojus torniuunit 6+10 GN 1/1	PNC 922661	❑
• Lämpösuojus 6 GN 1/1 uunit	PNC 922662	❑
• Asennussarja Skyline 6 GN 1/1 uuni AOS 6 GN 1/1 uunin päälle	PNC 922679	❑
• Monitoimijohteikko 6 GN 1/1 astioille & 400x600mm leivinpelleille	PNC 922684	❑
• Asennussarja uunin asentamiseksi seinään	PNC 922687	❑
• Lisäjohteikko jalustaan 6&10 GN 1/1 uunit	PNC 922690	❑
• 4 säätöjalkaa suojuksella 6&10 GN uunit - 100-115mm	PNC 922693	❑
• Pidike pesuainesäiliölle avojalustaan	PNC 922699	❑

Yritys varaa oikeuden muuttaa tuotetietoja ilman erillistä ilmoitusta.
Informaatio oikea tulostusajankohtana

2024.10.08

• Leipomojohteikot 6&10 GN 1/1 uunijalustaan - 400x600 mm	PNC 922702	❑
• Pyörät torniuuneille	PNC 922704	❑
• Verkkokuviollinen grilliritilä	PNC 922713	❑
• Paistomittarin tuki, nestemäiset aineet	PNC 922714	❑
• Hajuton huuva 6&10 GN 1/1 uunit	PNC 922718	❑
• Hajuton huuva tornimallit 6+6&10 GN 1/1 uunit	PNC 922722	❑
• kondensoiva huuva 6&10GN 1/1 uunit	PNC 922723	❑
• kondensoiva huuva tornimallit 6+6&10 GN 1/1 uunit	PNC 922727	❑
• Huuva puhaltimella 6&10 GN 1/1 uunit	PNC 922728	❑
• Huuva puhaltimella 6+6 tai 6+10 GN 1/1 uunit	PNC 922732	❑
• Huuva ilman puhallinta 6&10 GN 1/1 uunit	PNC 922733	❑
• Huuva ilman puhallinta 6+6&10 GN 1/1 uunit	PNC 922737	❑
• Kiinteä johteikko GN astioille, 5 GN 1/1 - 85 mm johdevälillä	PNC 922740	❑
• 4 korkeaa säätöjalkaa 6&10 gn uuneille - 230-290 mm	PNC 922745	❑
• Astia staattiseen kypsentämiseeen, astian korkeus on 100 mm	PNC 922746	❑
• Kaksipuoleinen ritäilä, jonka toinen puoli on sileä ja toinen on uritettu - 400x600 mm	PNC 922747	❑
• Vaunu rasvankeräyssarjalle	PNC 922752	❑
• Paineenalentaja tulovedelle	PNC 922773	❑
• - NOT TRANSLATED -	PNC 922774	❑
• Kondensaation jatkoputki, 37mm	PNC 922776	❑
• GN - astia 1/1-20, non-stick	PNC 925000	❑
• GN - astia 1/1-40, non-stick	PNC 925001	❑
• GN - astia 1/1-60, non-stick	PNC 925002	❑
• Grillilevy GN 1/1, non-stick - kaksipuoleinen	PNC 925003	❑
• Grilliritilä GN 1/1, non-stick	PNC 925004	❑
• Kananmunapelti GN 1/1, non-stick	PNC 925005	❑
• Leipomopelti, 2 reunusta-GN 1/1, non-stick	PNC 925006	❑
• Patonkipelti GN 1/1, neljälle patongille	PNC 925007	❑
• Paistoteline perunoille GN 1/1, 28 perunaa	PNC 925008	❑
• GN astia 1/2 - 20 mm, non-stick	PNC 925009	❑
• GN astia 1/2 - 40 mm, non-stick	PNC 925010	❑
• GN astia 1/2 - 60 mm, non-stick	PNC 925011	❑
• Yhteensopivuussarja edellisen mallin jalustalle GN 1/1 asennukseen	PNC 930217	❑

Suositeltavat puhdistusaineet

• C25 Huuhtelu- ja kalkinpoistotabletti SkyLine uuneille, pakkauksessa on 50 tablettia	PNC 0S2394	❑
• C22 pesuainetabletti SkyLine uuneille, pakkauksessa on 100 tablettia	PNC 0S2395	❑

Yritys varaa oikeuden muuttaa tuotetietoja ilman erillistä ilmoitusta.
Informaatio oikea tulostusajankohtana

SkyLine Pro
Kiertoilmauuni 6 GN 1/1

Edestä

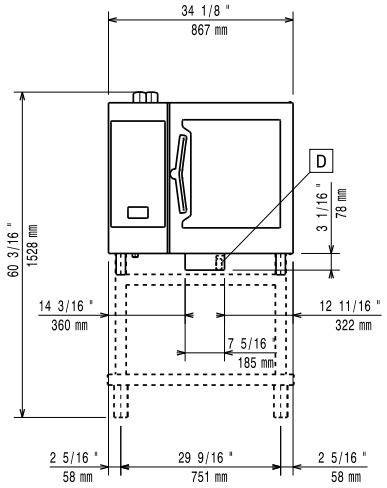

Sivulta

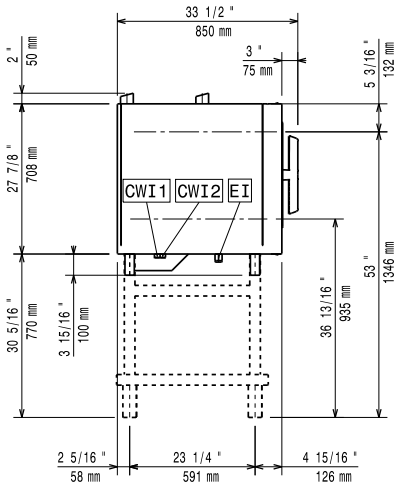

CWI1	=	Kylmän veden sisääntulo	EI	=	Sähköliitäntä
CWI2	=	Kylmän veden sisääntulo 2			
D	=	Poisto			
DO	=	Ylivuotoputki			

Päältä

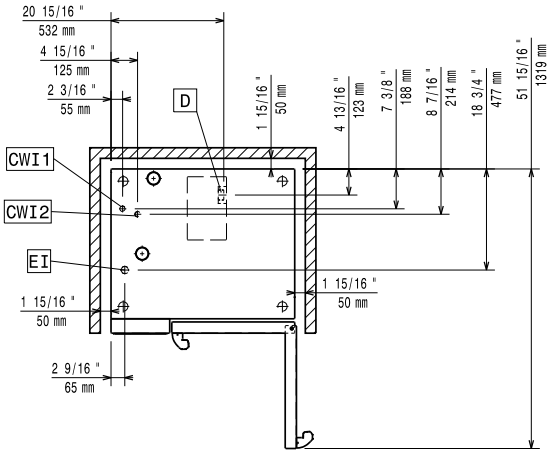

Sähkö

Jännite:	
217920 (ECOE61C2A0)	380-415 V/3N ph/50-60 Hz
Liitäntäteho, vakio:	11.1 kW
Liitäntäteho, maksimi:	11.8 kW
Syötönerotuskytkin vaaditaan	

Vesi

Vesiliitännät (sisään) "CWI1-CWI2":	3/4"
Paine:	1-6 bar
Poisto "D":	50mm
vesiliitännän sijainti:	Pohjassa vasemmalla

Asennus

Varoetäisyys:	Varoetäisyys: 5 cm taakse ja oikealle
Suositeltu huoltotila:	50 cm vasemmalle puolelle.

Kapasiteetti

GN:	6 - 1/1 Gastronorm

Avaintieto

Oven saranat:	
Ulkomitat, leveys:	867 mm
Ulkomitat, syvyys:	775 mm
Ulkomitat, korkeus:	808 mm
Nettopaino:	107 kg
Kuljetuspaino:	124 kg
Kuljetuskorkeus:	1030 mm
Kuljetusleveys:	930 mm
Kuljetussyvyys:	930 mm
Kuljetustilavuus:	0.89 m³
Suojausluokka:	IPX5

Koneesta poistuvan ilman määrät

Lämpökuorma (latent):	2124 W
Lämpökuorma (sensible):	1416 W

ISO sertifikaatit

ISO Standardit:	ISO 9001; ISO 14001; ISO 45001; ISO 50001

Yritys varaa oikeuden muuttaa tuotetietoja ilman erillistä ilmoitusta.
Informaatio oikea tulostusajankohtana

2024.10.08